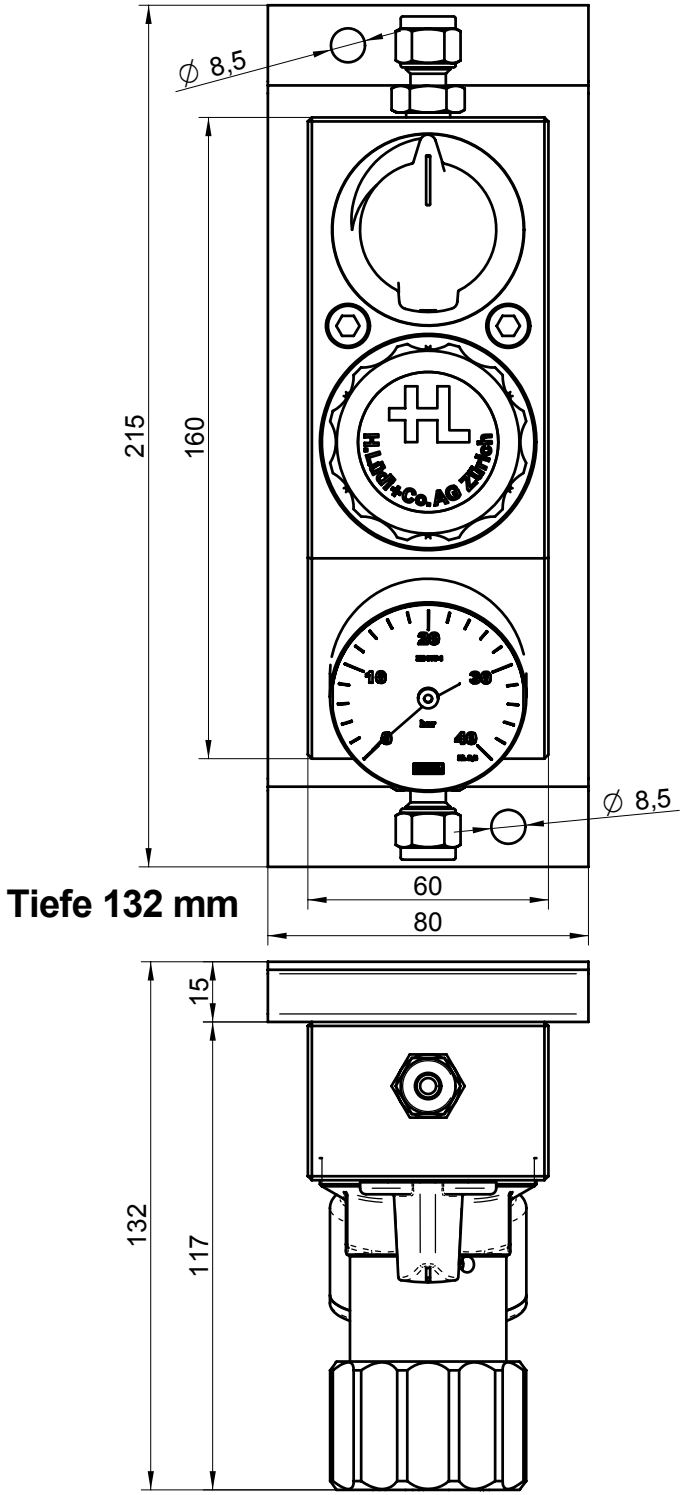


**Tiefe 132 mm**

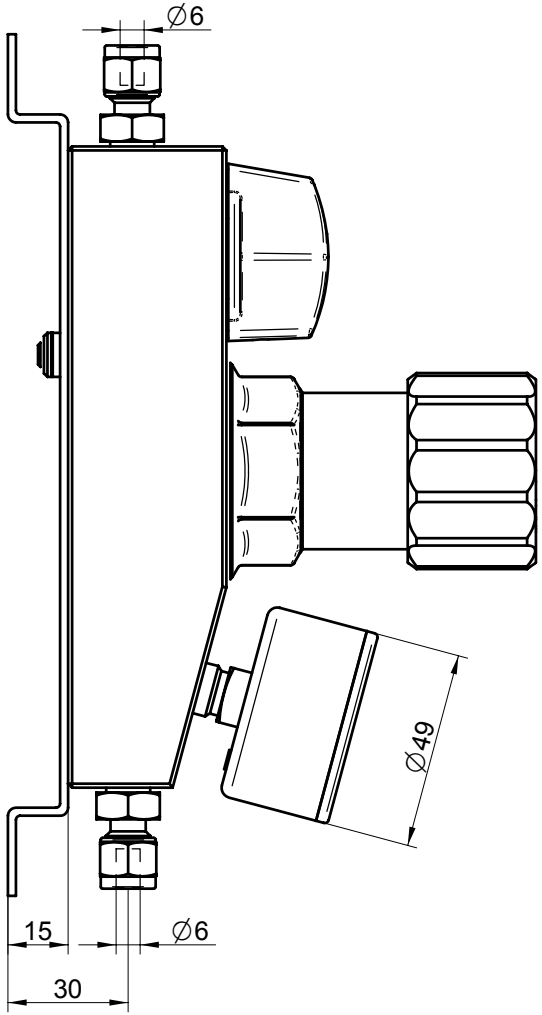


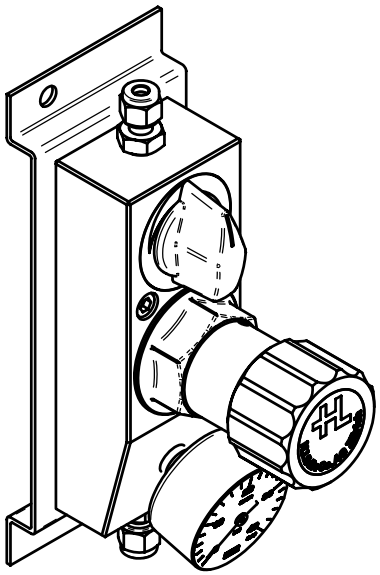

| Abmessungen | Material | Werkstoff | Vorgang | Datum | Initialen |
|---|---|---|---|---|---|
| 215 x 80 x 132 | | | Gezeichnet | **26.06.2002** | **Hj** |
| Bezeichnung B | QSA- Nr. | NC- Prog. 1 / 2 | Geprüft | | |
| Verkaufszeichnung | | | Geändert | **28.06.2002** | **DHu** |
| Artikel Name / Bezeichnung A | | Mst. **0.75:1** | Artikelnummer | | Ä. Index |
| **Entnahmestelle DRE -35** | | | **10645** | | **0** |

Ohne ausdrückliche Genehmigung darf diese Zeichnung weder vervielfältigt noch Drittpersonen oder Konkurrenzfirmen zugänglich gemacht werden.

LÜDI

**H. Lüdi + Co. AG**
Moosäckerstrasse 86, CH- 8105 Regensdorf
Tel. 01 843'30'50 Fax. 01 843'30'90